サイズ：W1800×H300mm
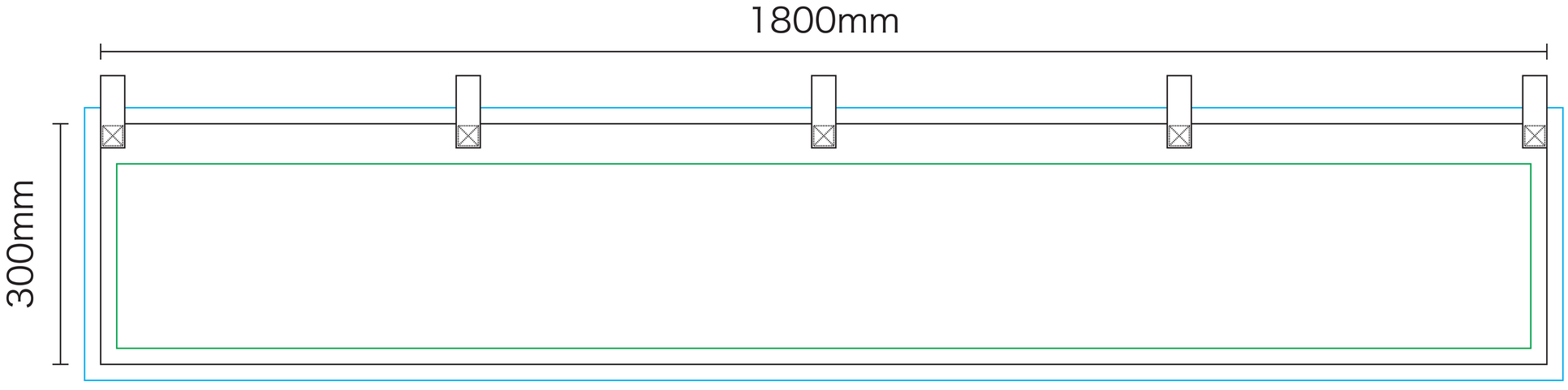
仕立て：上チチ５