サイズ：S サイズ（約 W355×H355mm）
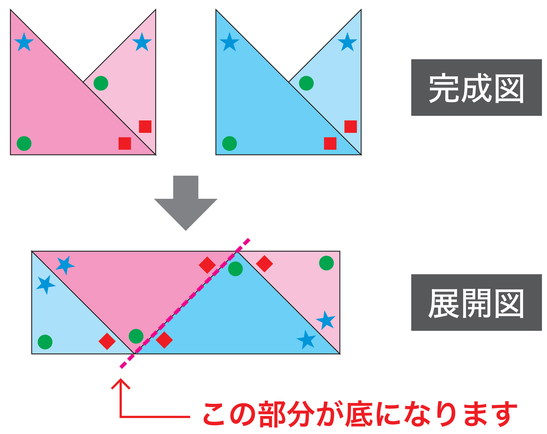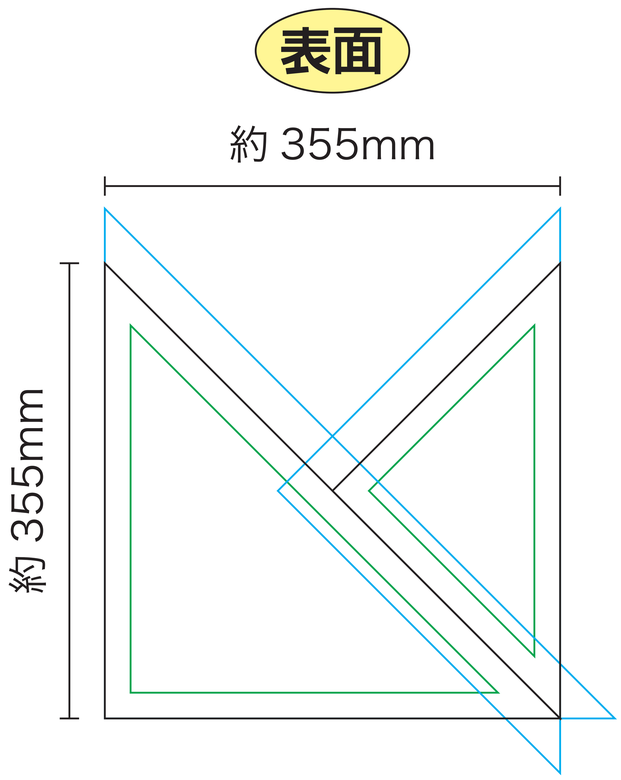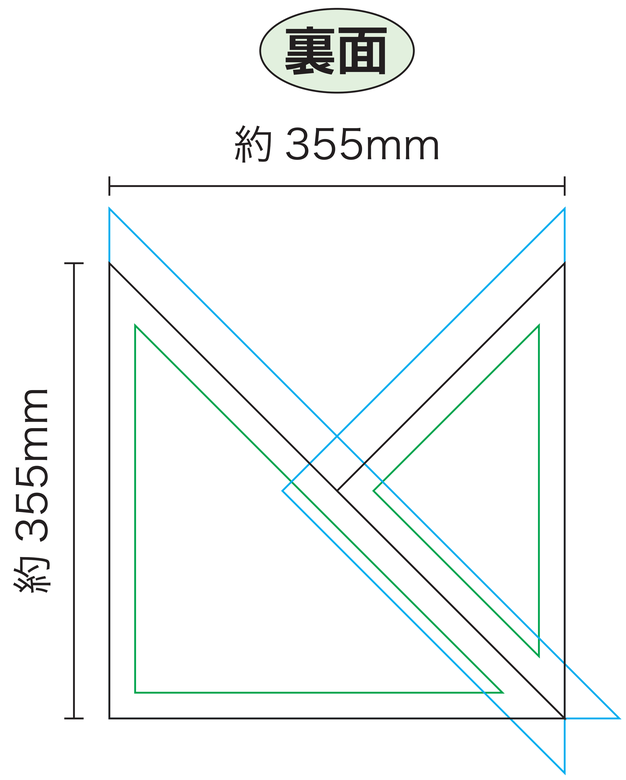
## あづま袋について