サイズ：W380×H500mm＋マチ 80mm

仕立て：棒袋上 15mm
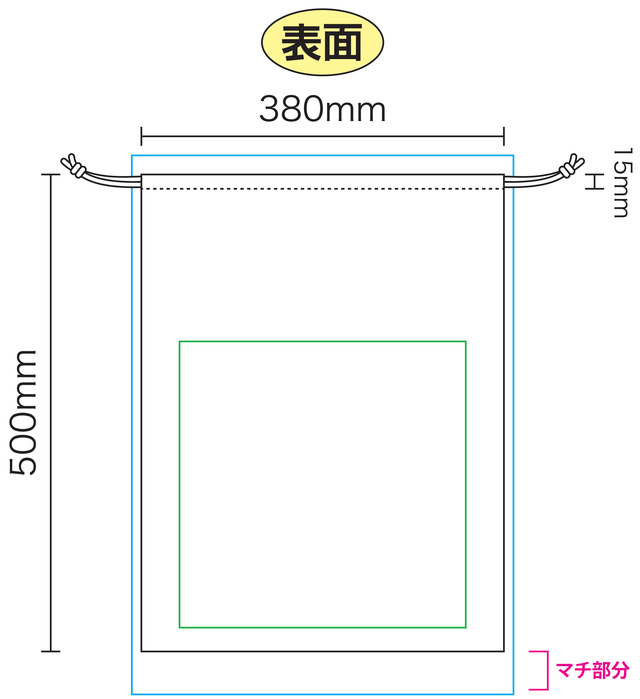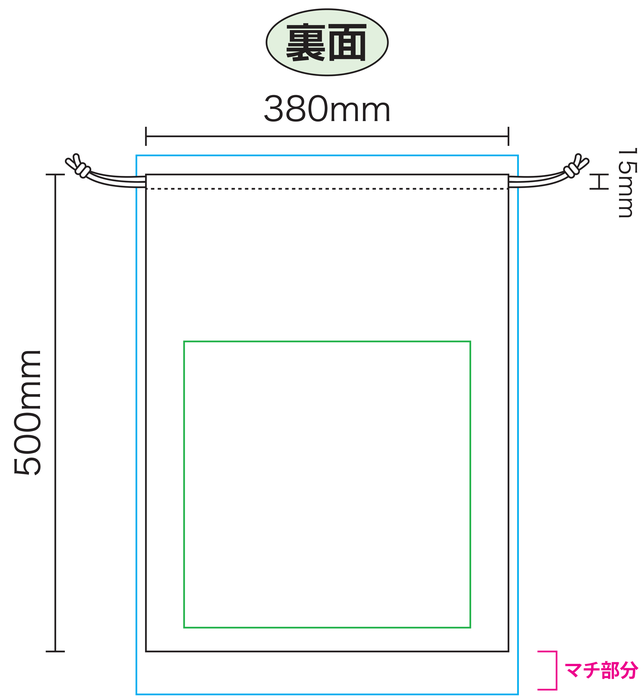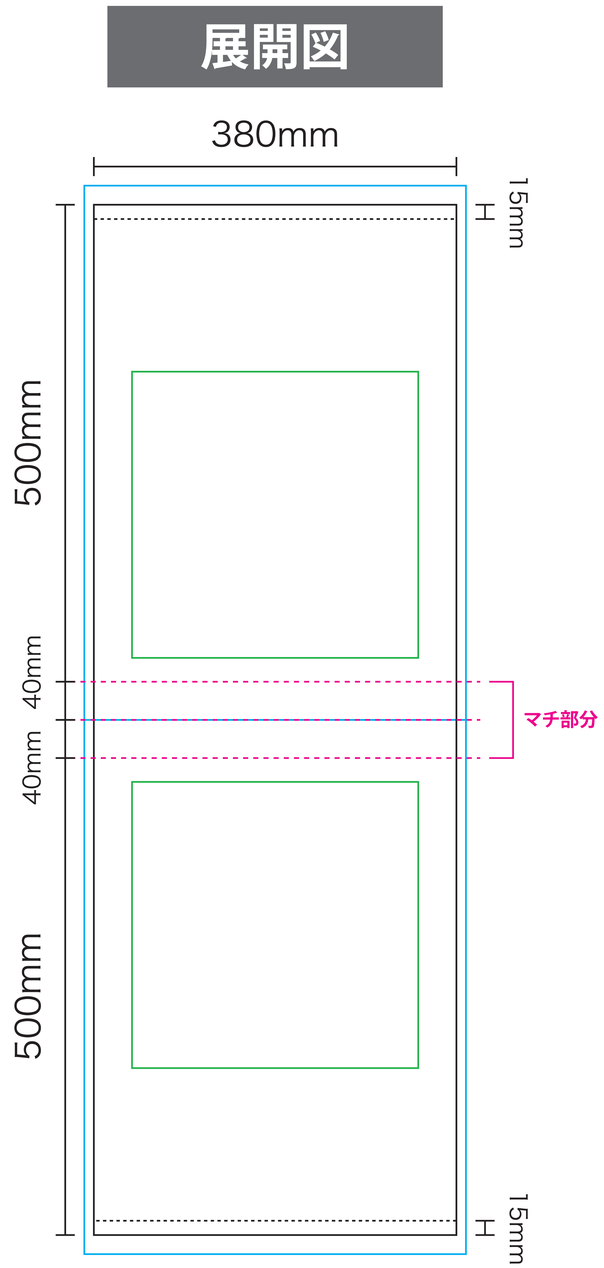
※上部 150mm 程度は、絞った際にデザインが見づらくなる可能性があります。
　重要な文字・写真・イラストなどは安全ラインの内側に収めることをオススメします。