サイズ：Ｌサイズ（約 W775×H775mm）

あづま袋について

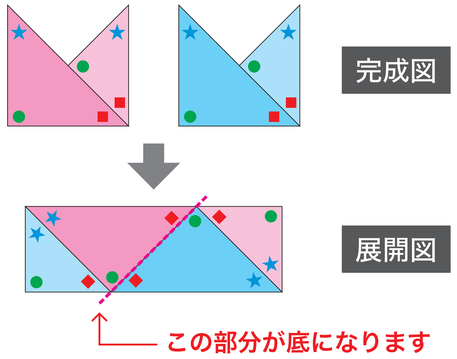

表面

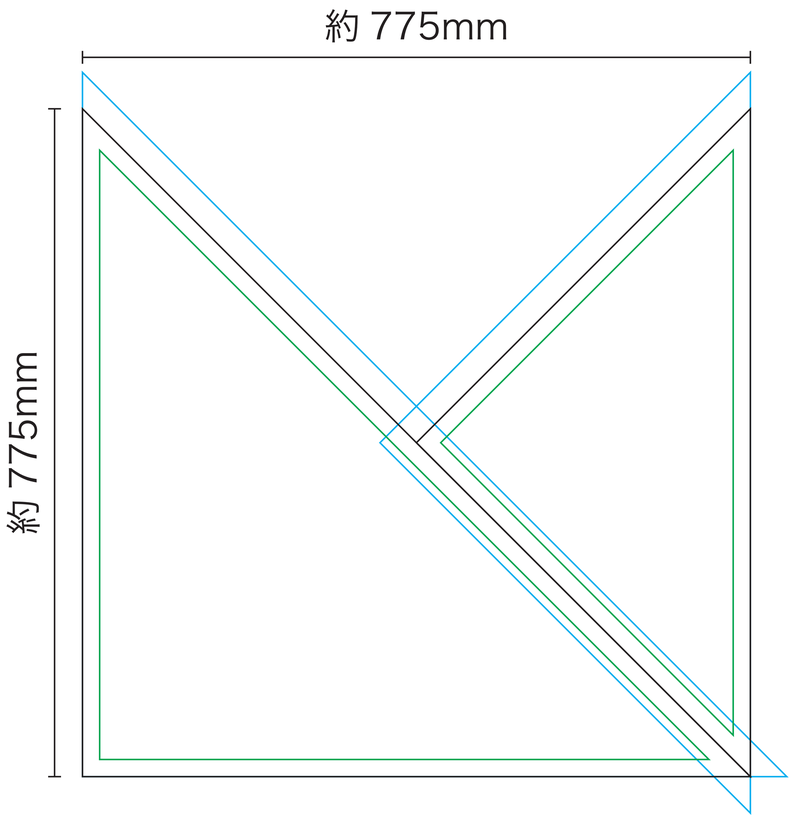
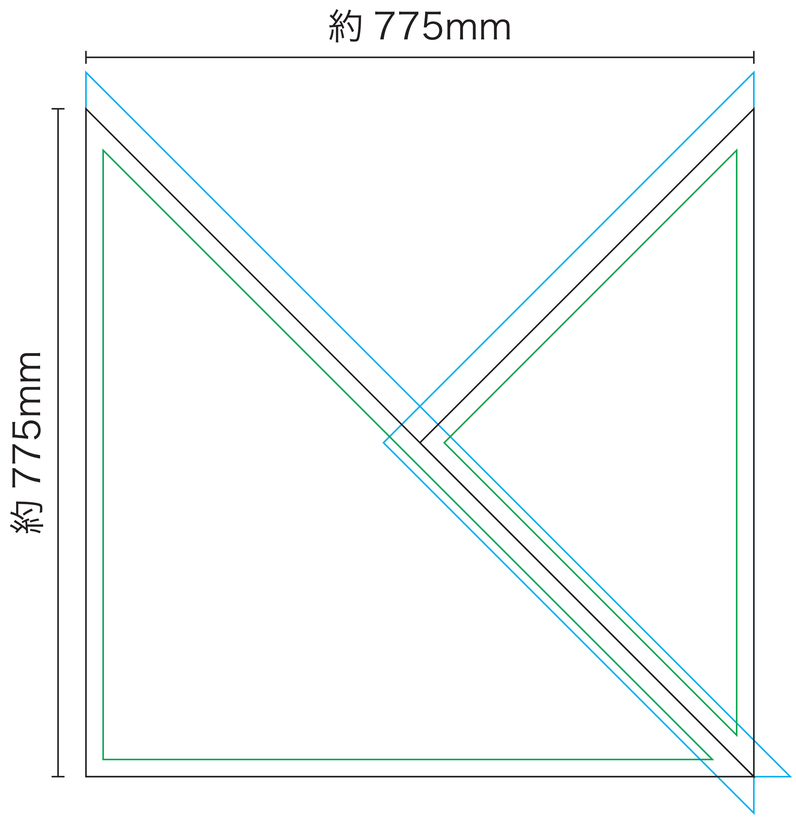
裏面