サイズ：W1800×H450mm
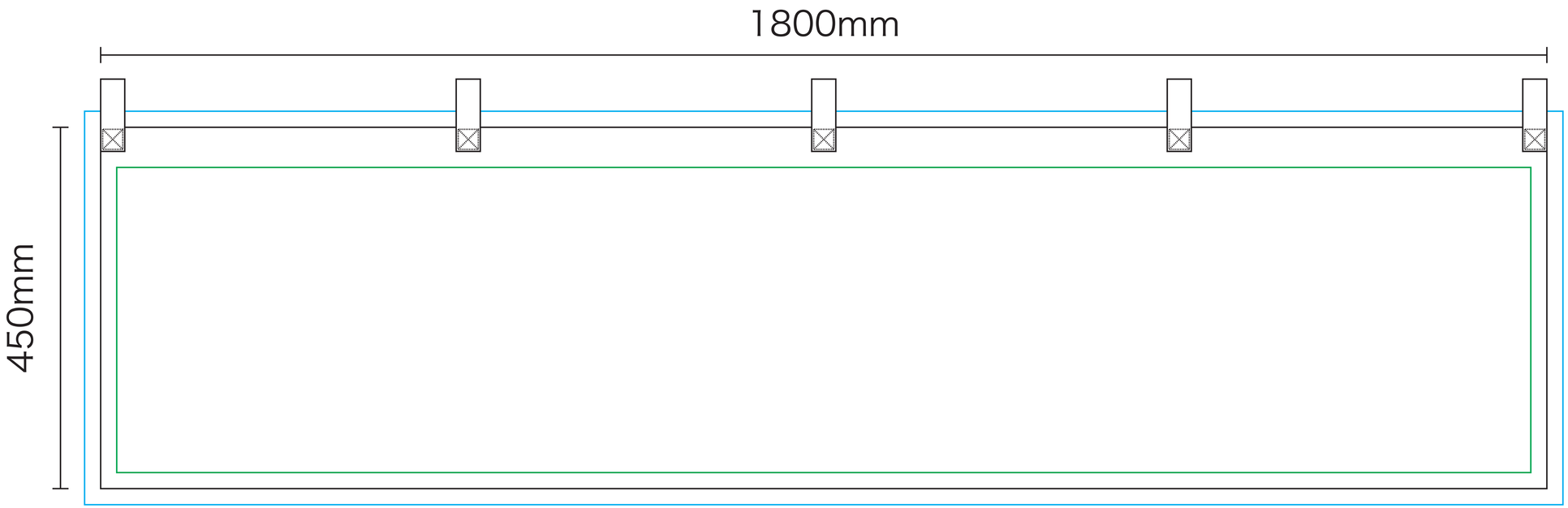
仕立て：上チチ 5