サイズ：直径 400×W1200mm
仕立て：円筒タイプ　吊り下げ無し

エアポップ（円筒タイプ）について
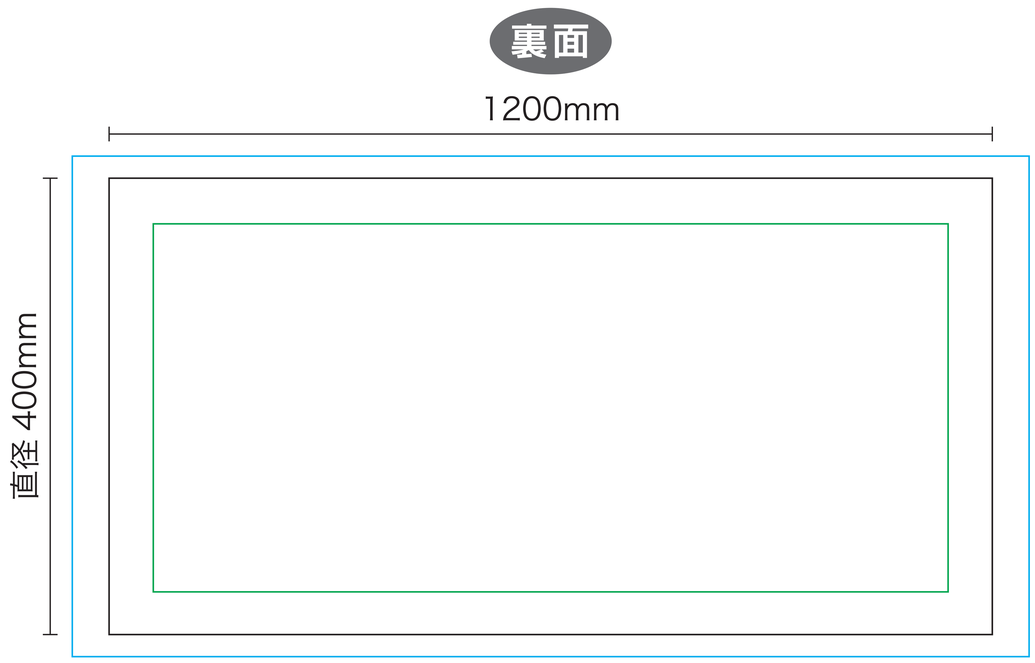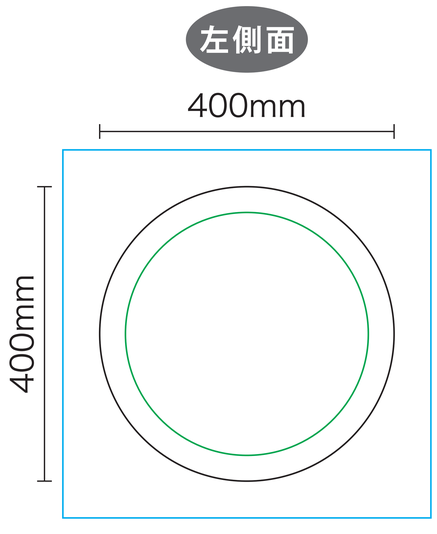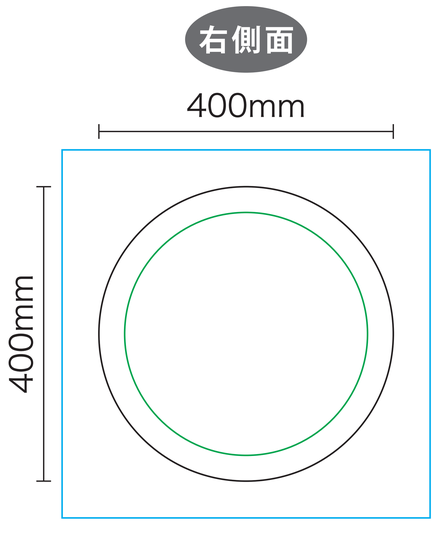
- 全面が濃い色（黒や紺など）の場合、加工の際の傷が目立ってしまう恐れがございます。
- 制作の過程で縮みが生じる為、表面と裏面で柄を合わせることは出来ません。
- 端までデザインを印刷することは可能ですが、濃い色（黒や紺など）がキワにあると熱加工の際に破裂してしまう恐れがありますので避けてください。
- どうしても濃い色デザインをしたい場合は、仕上がりラインより 30mm 内側にデザインを納めてください。接合部分は白になります。
- 裏面には空気孔があります。空気孔部分には印刷出来ませんのでご了承ください。