サイズ：スタンダードサイズ　W1300×H680mm　左右対称タイプ

CarFrontAdvertisement（カーフロント広告）について

・フォーマットのサイズは、一般的な規格サイズではありません。
　設置する車に適した寸法を確認の上、適切なサイズでの作成をお願いします。
・サイズを変更する場合、下図を参考に必要な寸法へフォーマットのサイズ表記を変更してください。
・短辺の最大幅は 1mまでです。
・吸盤を端ギリギリや仕上りサイズより外側に出した場合、設置が困難になる可能性があります。
・吸盤はステッカーの上では吸着しません。

必要な寸法　※左右対称の場合、合計 6 箇所寸法の表記が必要です

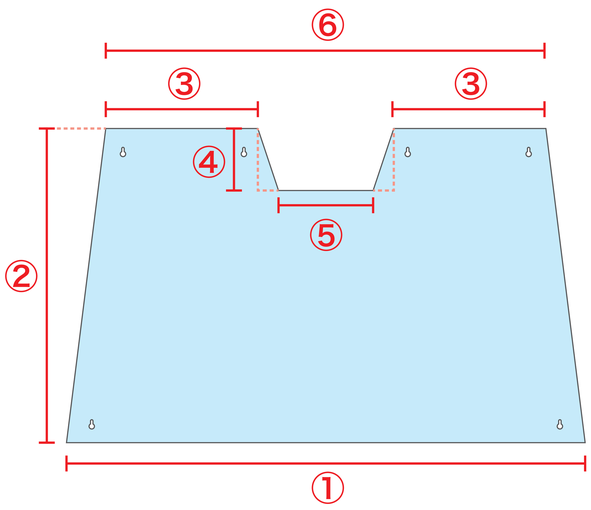

①横幅　②高さ

③左右上　④左右高
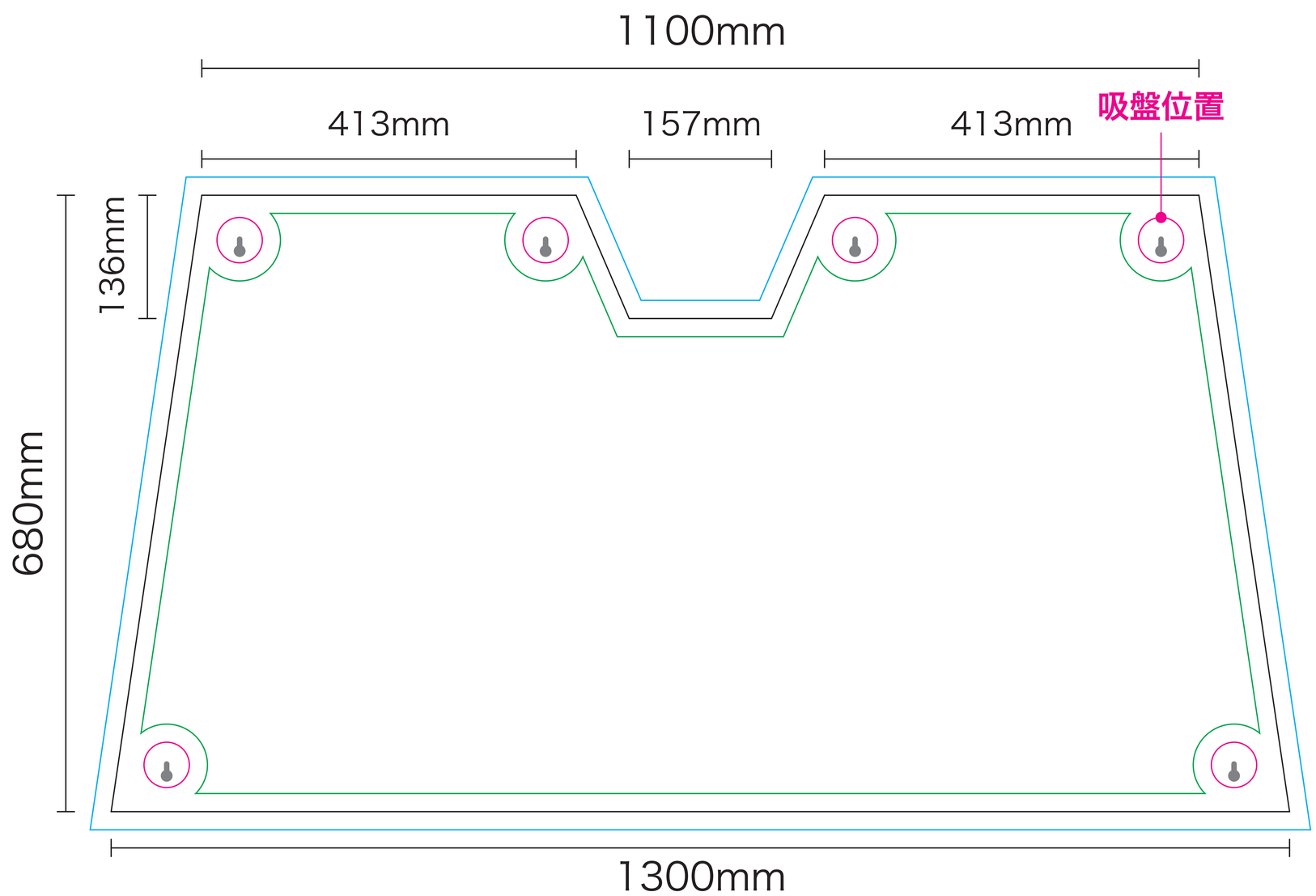
⑤中幅　⑥上幅