サイズ：W1700×H650mm
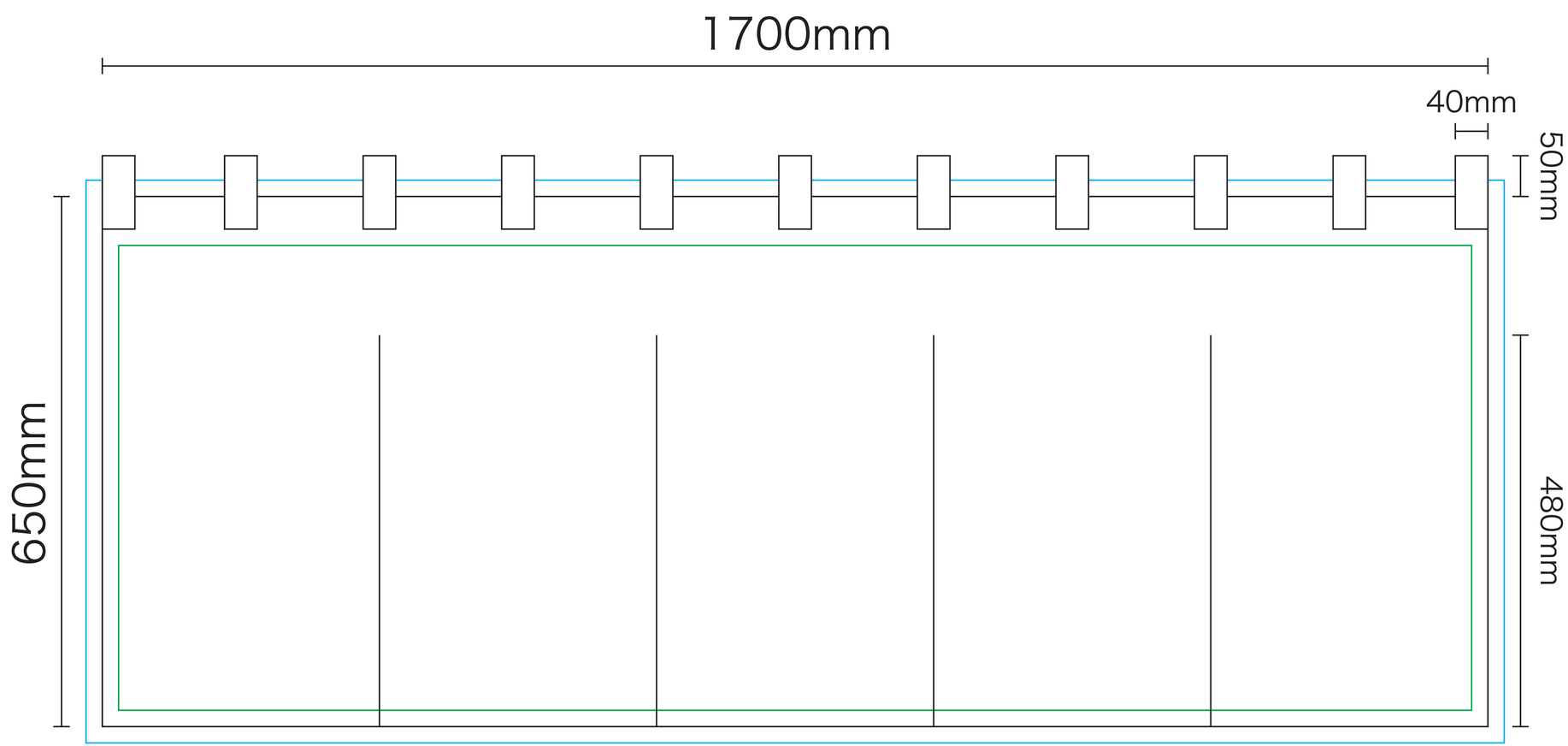
仕立て：5 巾　上部共チチ 11 箇所　飛び出し 50mm