サイズ：中サイズ｜W1900×H750mm

仕立て：周囲バイアス加工 20mm

表面

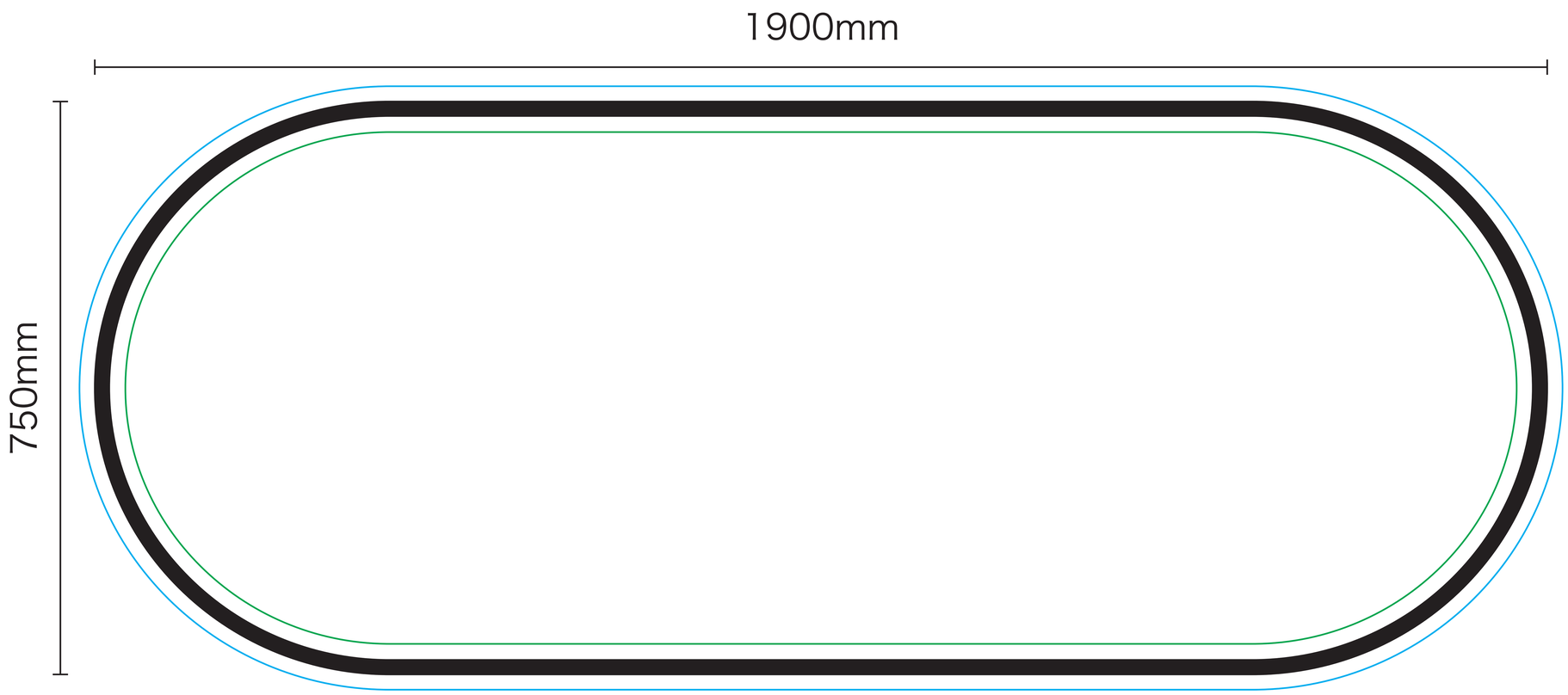
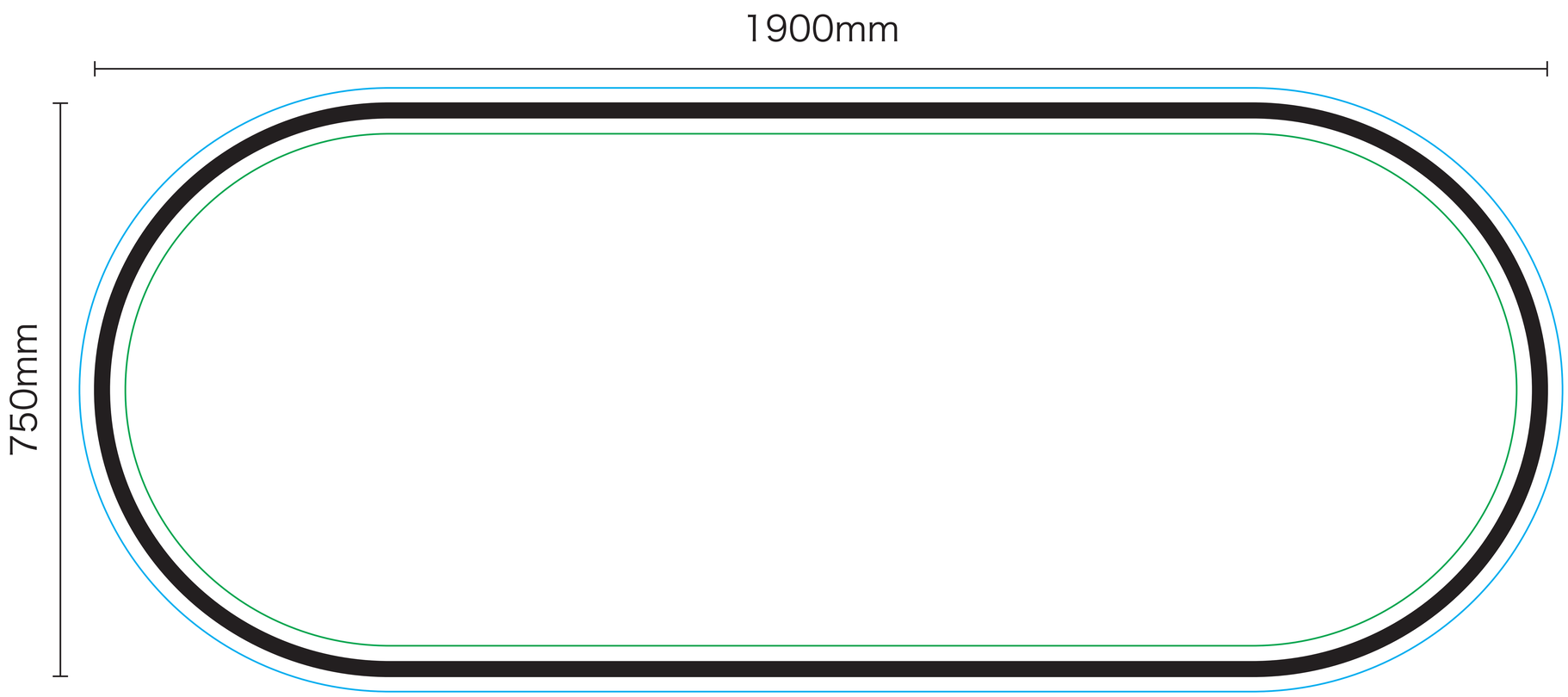
裏面