サイズ：W430×H430mm（被せ幅 80mm）

※非表示になっている「※カットデータ※」レイヤーは
処理時に必要なデータのため削除・移動はしないでください。

表面

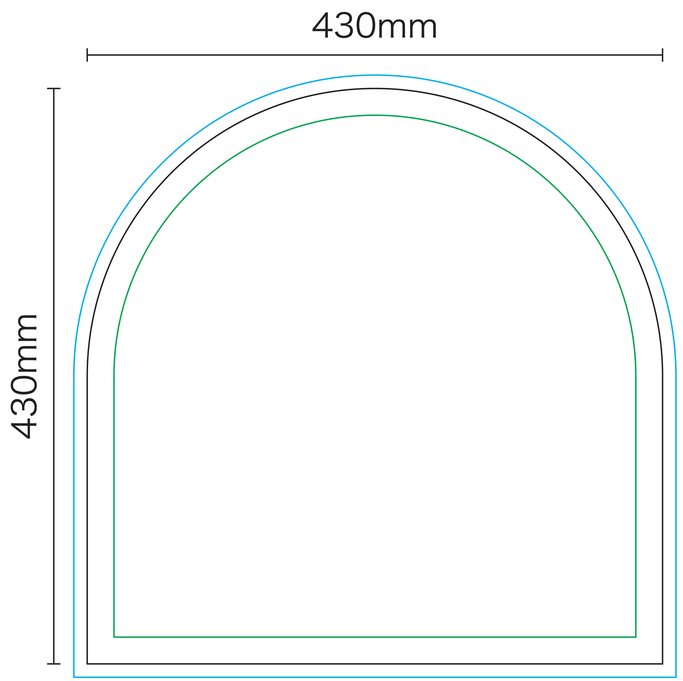
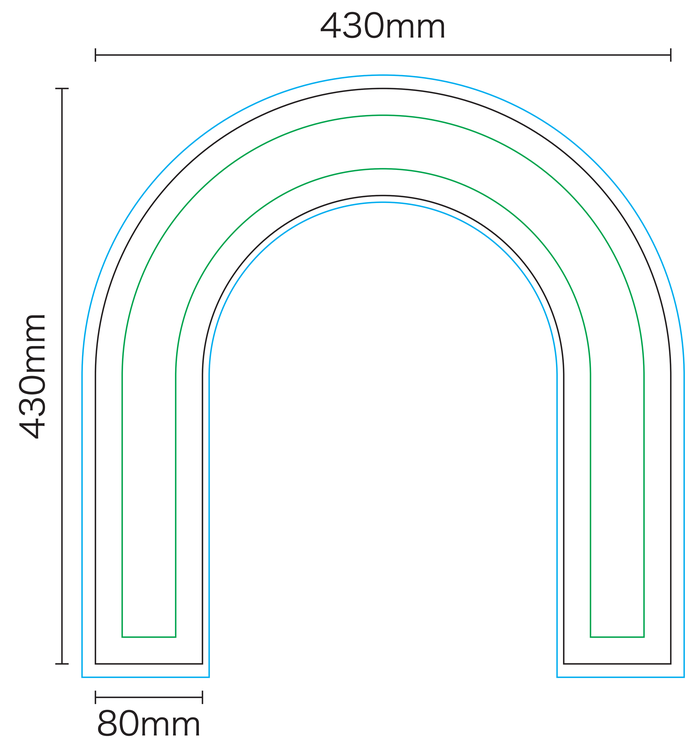
裏面